INFRA BAND

Painel de secagem

D I G I T A L

band

EQUIPAMENTOS

Manual de Instrução e Montagem

ATENÇÃO

Antes de utilizar o aparelho, leia atentamente os itens abaixo:

	1. Não tocar nas lâmpada em qualquer situação, se o fizer, limpar com flanela umedecida em álcool;
	2. Requer conexão TERRA na tomada de força (tomada de 2P + T);
	3. Não ficar exposto ao foco de irradiação das lâmpadas;
	4. Utilize óculos protetor escuro durante os serviços de secagem com o painel;
	5. Utilize luvas apropriadas que sejam isolantes elétricos e térmicos, preferencialmente de couro;
	6. Não movimentar o equipamento com as lâmpadas acesas.

GUIA DO USUÁRIO

INFRA BAND
Painel de secagem

ÍNDICE

Título Pág

Apresentação.....1
Dados Técnicos.....1
Descrição.....2
Painel de Comando Digital.....3
Instruções Básicas de Manuseio.....4
Tempos Básicos de Secagem.....5
Guia de Montagem.....5
1º Passo.....6
2º Passo.....7
3° Passo.....8
4º Passo.....9
5º Passo.....10
Observações Importantes.....11
Termo de Garantia.....12
Assistência Técnica.....12

APRESENTAÇÃO

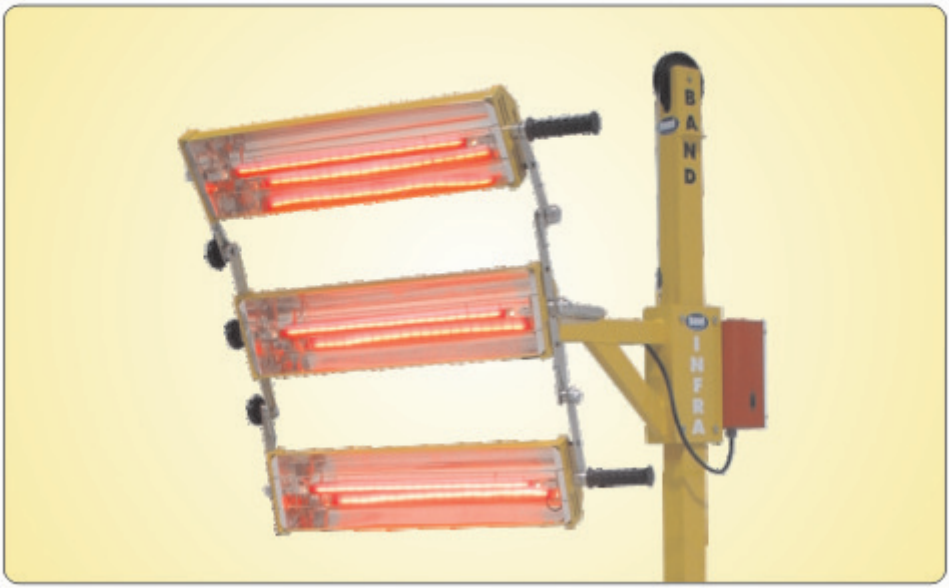

Dados Técnicos:

Modelo: **INFRA BAND 3 lâmpadas**
Tensão.....220 V monofásico
Frequência.....50/60 Hz
Potência Máxima.....3000 W
Potência Mínima.....1650 W
Área de Aquecimento.....600 x 800 mm
Distância Aprox. de Aplicação.....60 cm
Peso (máquina).....44 Kg

Dimensões (mm)
Altura.....2580 mm
Largura.....790 mm
Comprimento.....1150 mm

Fabricante: **Band Equipamentos e Máquinas Repuxadoras Ltda.**

DESCRIÇÃO

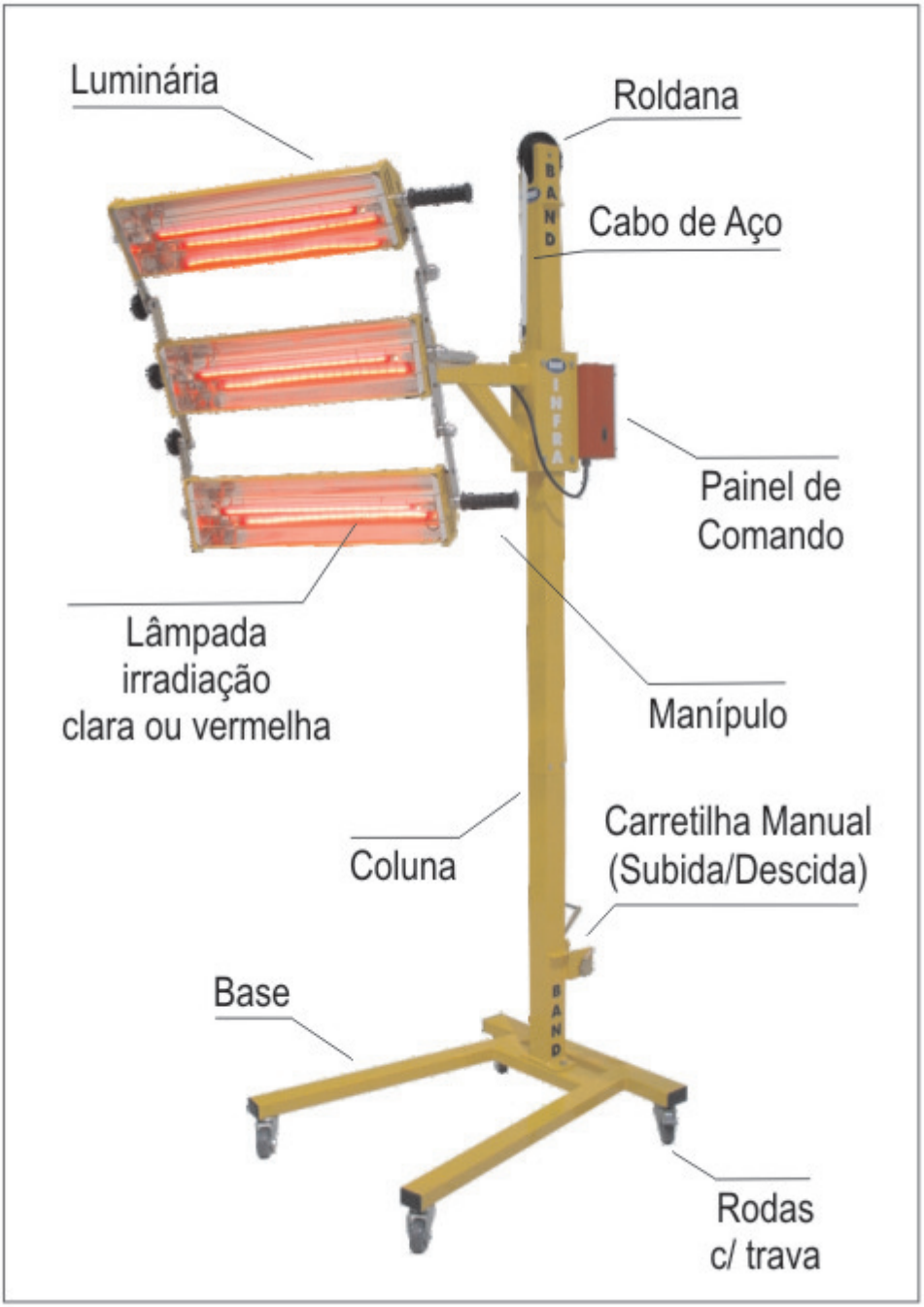
Luminária
Roldana
Cabo de Aço
Painel de Comando
Lâmpada irradiação clara ou vermelha
Manípulo
Coluna
Carretilha Manual (Subida/Descida)
Base
Rodas c/ trava

1. PAINEL DE COMANDO DIGITAL

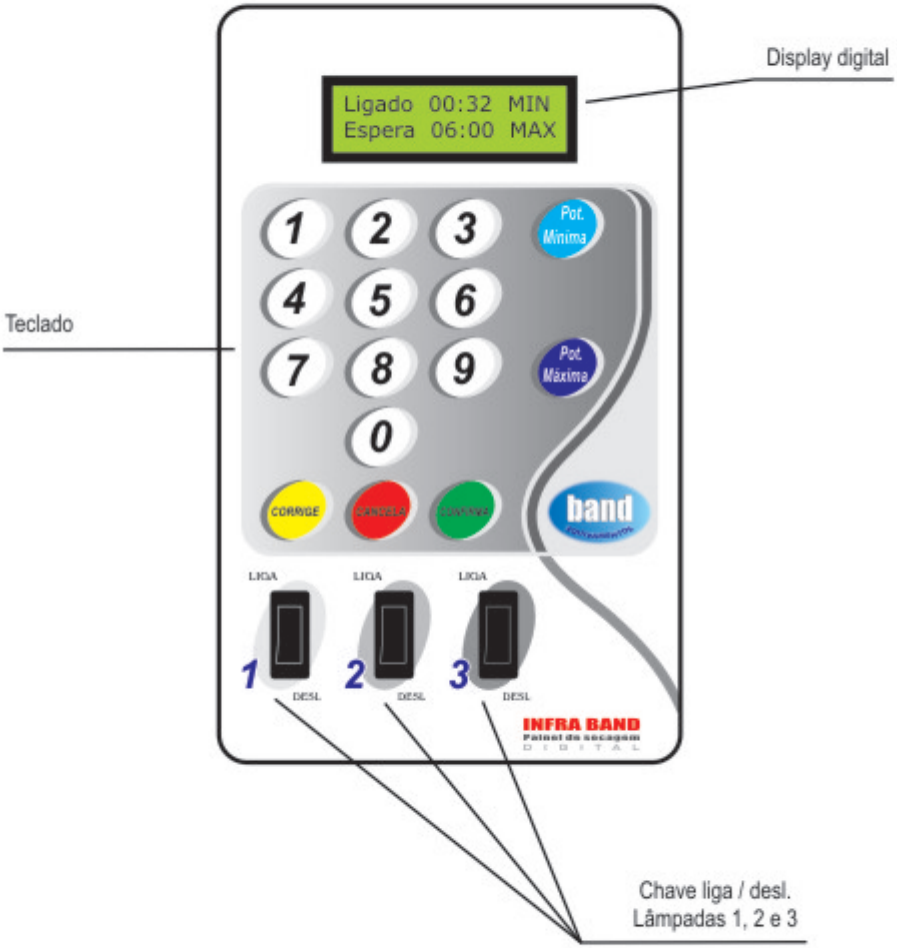

2. INSTRUÇÕES BÁSICAS DE MANUSEIO

1º Ligue a chave geral na lateral esquerda do painel de comando, fig. 1. O Display acenderá indicando "Digite o tempo __ __ minutos", fig. 3 A. **Lembre-se:** O painel funciona com tensão de **220 V** monofásico. É necessário que exista o pólo TERRA na conexão do cabo de alimentação.

Fig. 1

2º Ligue a quantidade de lâmpada(s) a ser(em) utilizada(s), de acordo com a numeração: nº 1 lâmpada superior, nº 2 lâmpada central e nº 3 lâmpada inferior. Fig. 2.

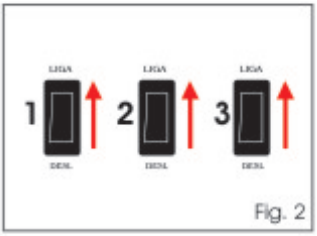

Fig. 2

PRIMEIRA PROGRAMAÇÃO

3º Digite o tempo desejado no teclado numérico, ex.: 5 minutos pressione a tecla (0) em seguida a tecla (5), caso tenha pressionado o tempo errado pressione a tecla , refazendo a operação novamente. Em seguida pressione a tecla ou aguarde 3 segundos. Aparecerá no display a indicação "Selecione potência", fig. 3 B:

- Potência mínima (luz baixa ≅50%): pressione tecla , ou potência máxima (luz alta ≅100%): pressione a tecla , aparecerá no display a indicação "05 min programação "1" confirma?", fig 4 C. Pressione a tecla para iniciar a primeira programação. Aparecerá no display a contagem regressiva do tempo, fig 4 D, e automaticamente as lâmpadas selecionadas acenderão.

Fig. 3

SEGUNDA PROGRAMAÇÃO

4º Repita o processo do **3º parágrafo** para a segunda programação, mesmo com o **display** em contagem regressiva, fig. 4 D, colocando-a em modo de espera, fig. 5 E.

Fig. 4

Obs: Quando o display estiver com a primeira programação em contagem regressiva e a segunda programação em espera, pressionando a tecla , e depois a tecla ,cancela-se a primeira programação passando automaticamente para a segunda programação, pressionando novamente a tecla , e depois a tecla cancela-se a segunda programação retornando ao ponto inicial, fig. 3 A.

Fig. 5

IMPORTANTE

- Após desligar o painel (chave geral, fig.2) é necessário aguardar 5 segundos para religar, caso contrário o display ficará sem as indicações de comando.

3. TEMPOS BÁSICOS DE SECAGEM

A tabela a seguir demonstra as medições básicas iniciais. Podem ser alteradas conforme as condições do trabalho e diferentes fabricantes dos produtos. Quanto maior a espessura da aplicação, maior deverá ser o tempo de exposição.

Tabela Básica de Tempo de Secagem		
Produto	Pré-secagem Pot. Mínima	Secagem Pot. Máxima
Massa Poliester	02 min.	04 min.
Primer Universal	03 min.	03 min.
Tinta Metálica	03 min.	05 min.
Verniz Poliuretano	07 min.	08 min.
Verniz Bicomponente	06 min.	08 min.

PS: Tabela feita ao ar livre e temperatura ambiente a 20.8º C.

GUIA DE MONTAGEM PAINEL INFRA-VERMELHO

1º Passo

Ferramenta Necessária

- Chave fixa (boca) nº 19mm x 2

***Obs**: Não acompanha o equipamento*

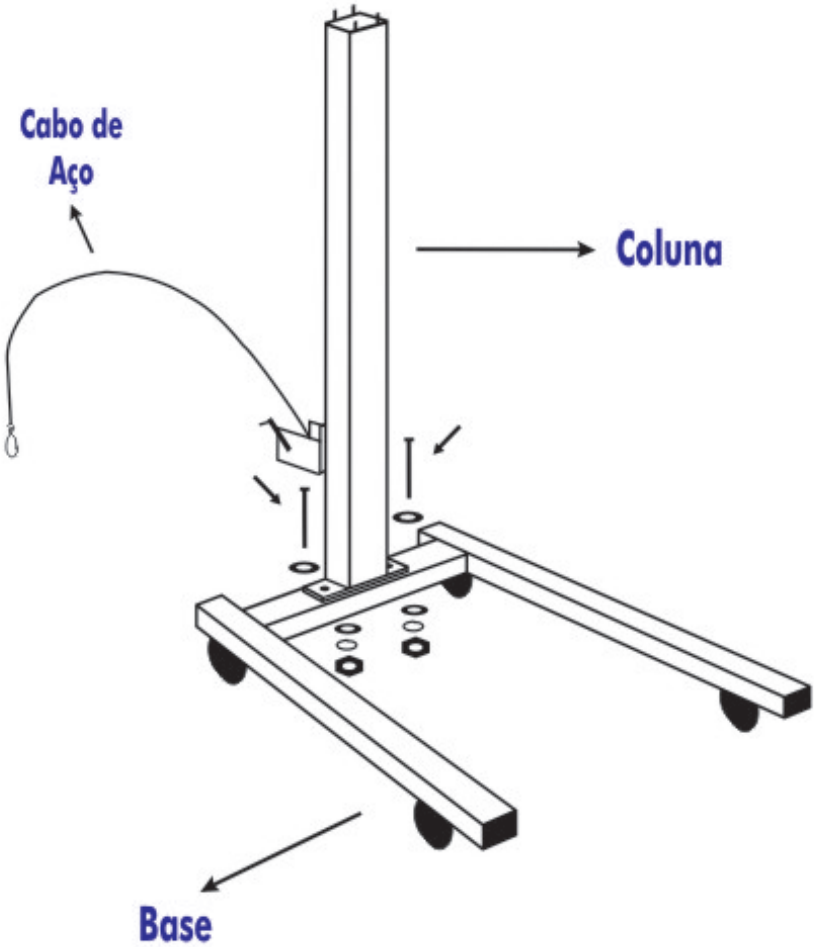

2º Passo

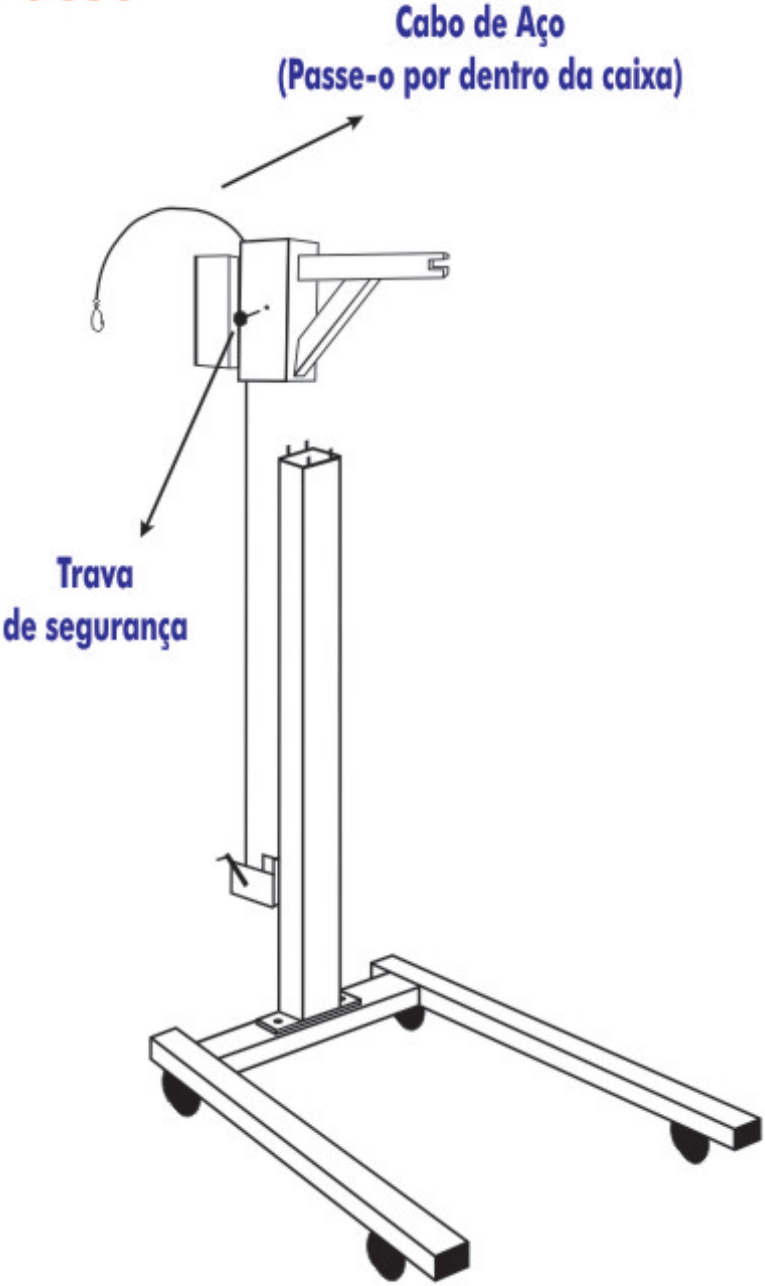

3º Passo

Ferramenta Necessária

- Chave fixa (boca) nº 10 mm

***Obs**: Não acompanha o equipamento*

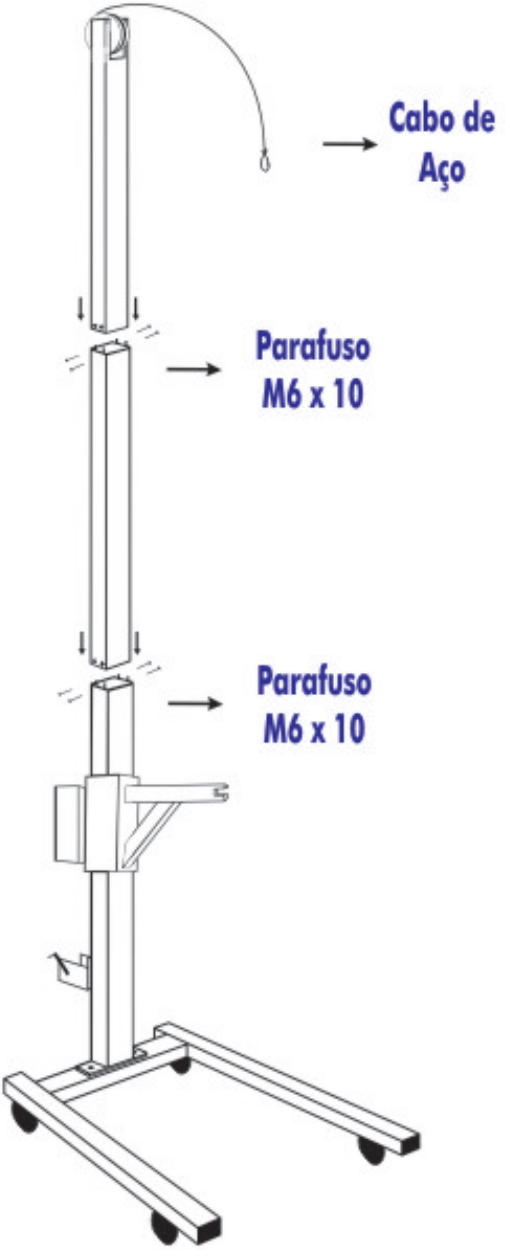

14. BRAÇOS

Para aumentar o espaço entre os eletrodos:

1. Afrouxe a porca do parafuso que fixa o braço na pistola conforme, pág. 10 - fig. 21;
2. O braço descerá aproximadamente 10mm possibilitando assim o deslocamento para direita ou esquerda facilitando a entrada na peça a ser soldada, pág. 10 - fig. 22;
3. Retorne o braço na posição inicial e empurre-o para cima novamente, em seguida aperte bem o parafuso travando-o.

15. SUBSTITUIÇÃO DOS BRAÇOS

Para que possa utilizar o equipamento em qualquer parte do veículo, o conjunto Band 18 vem provido de 2 braços, sendo 1 (um) pequeno e 1 (um) grande substituíveis (modelo na pág. 6).

1. Desligue o painel de comando para interromper a circulação da água e energia elétrica;
2. Desconecte a mangueira de entrada de ar do pistão, pág.2 - fig. 3: a pinça pneumática fica manual facilitando o alinhamento e evitando que se prenda mão ou dedos na troca dos braços e eletrodos;
3. Desconecte as mangueiras de circulação de água fixas nos conectores, pág. 2 - fig. 4;
4. Retire a porca do parafuso que fixa o braço na pistola em seguida retire o parafuso, pág.10 - fig. 21;
5. Retire o braço da pistola e substitue por outro de acordo com a necessidade;
6. Forçando o braço para cima coloque o parafuso e aperte bem a porca para fixar o braço na pistola;
7. Certifique que as ponteiras estejam alinhadas, item 16 - parágrafo 6;
8. Conecte a mangueira de entrada de ar do pistão, pág. 2 - fig. 3, e conecte as mangueiras de circulação de água nos conectores, pág. 2 - fig. 4;
9. Ligue o painel de comando.

16. SUBSTITUIÇÃO DOS ELETRODOS

1. Desligue o painel de comando para interromper a circulação da água e energia elétrica;
2. Desconecte a mangueira de entrada de ar do pistão, pág.2 - fig. 3: a pinça pneumática fica manual facilitando o alinhamento e evitando que se prenda mão ou dedos na troca dos braços e eletrodos;
3. Solte o parafuso da abraçadeira (chave hallen 5mm, acompanha o equipamento) do braço, pág. 10 - fig. 23;
4. Retire o eletrodo de encosto, o eletrodo de avanço e a(s) mangueira(s) (prolongador de água) encaixada no braço e na pinça, pág. 10 - fig. 24;
5. Encaixe a mangueira (prolongador de água) na saída da mangueira de água do braço e da pinça pneumática em seguida encaixe o eletrodo de avanço na pinça pneumática e o eletrodo de encosto no braço, **OBS:** O eletrodo de encosto com (1 risco) **não precisa** da mangueira (prolongador de água), pág. 10 - fig. 25;
6. Puxe a pinça pneumática até a ponta de eletrodo do avanço encostar na ponta de eletrodo do encosto para fazer o alinhamento das mesmas, pág. 10 - fig. 26A, feito o alinhamento em seguida aperte o parafuso da abraçadeira, pág. 10 - fig. 23;
7. Retire a ponta de eletrodo do avanço e do encosto usando o sacador de eletrodo (acompanha o equipamento), pág.10-fig.26B, **OBS:** a mangueira (prolongador de água) terá que estar obrigatoriamente na mesma linha do avanço e encosto onde será encaixado a ponta de eletrodo, pág.10-fig.26C em seguida encaixe as pontas de eletrodo novamente nos conjuntos de eletrodos;
8. Conecte a mangueira de entrada de ar do pistão, pág. 2 - fig. 3, e conecte as mangueiras de circulação de água nos conectores, pág. 2 - fig. 4;
9. Ligue o painel de comando.

5º Passo

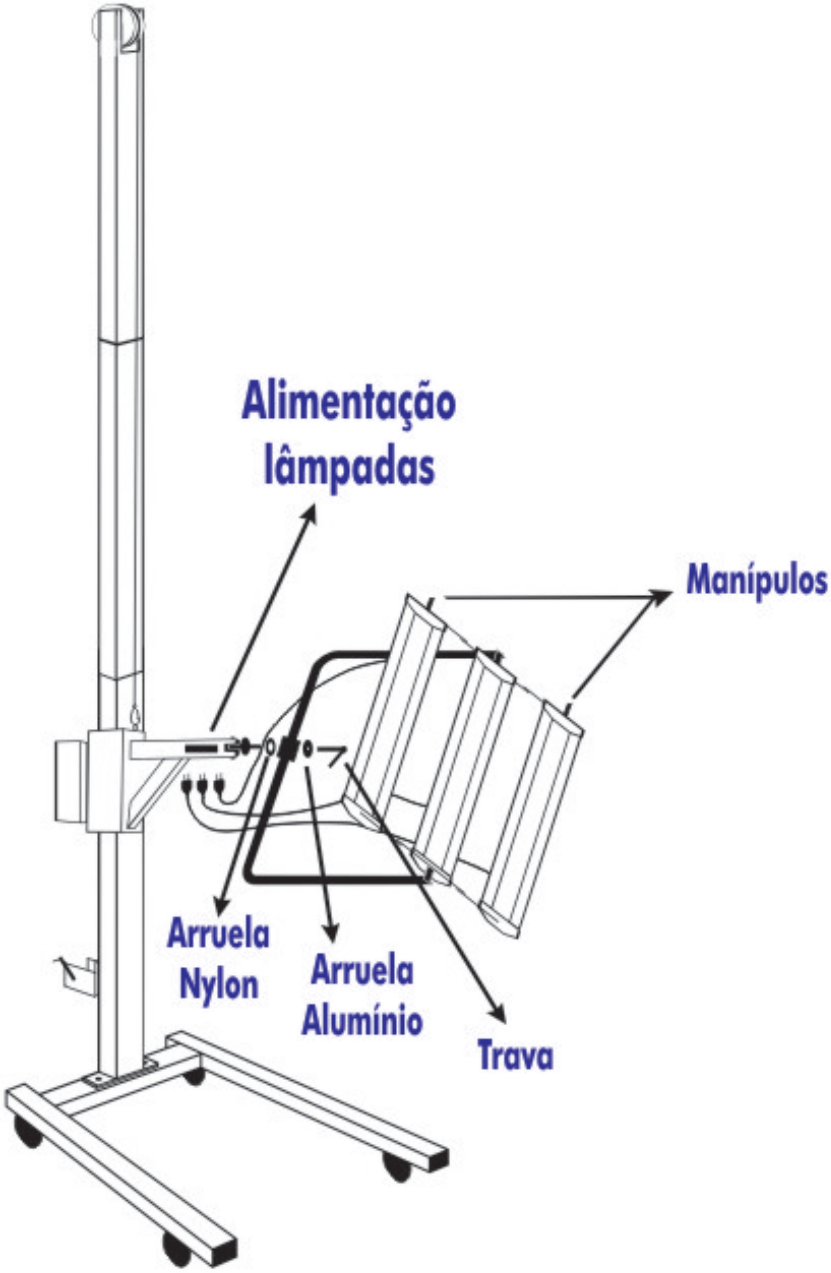
Alimentação
lâmpadas
Manípulos
Arruela
Nylon
Arruela
Alumínio
Trava

Importante:

As fotos, imagens e logotipos contida neste manual são meramente ilustrativas e são de propriedade exclusiva da **Band Equipamentos e Máquinas Repuxadoras Ltda.** Qualquer utilização indevida dos mesmos, total ou parcialmente sem a devida autorização acarretará no acionamento de processo judiciais cabíveis a cada caso. A **Band Equipamentos e Máquinas Repuxadoras Ltda** reserva-se ao direito de efetuar quaisquer modificações ou alterações no equipamento ou em qualquer um de seus acessórios sem prévio aviso.

Em caso de requerimento de atualização de componentes do conjunto **Infra Band**, interna ou externamente por parte do consumidor, este deverá efetuar a devida remuneração dos gastos que vierem a ocorrer.

TERMO DE GARANTIA

Band Equipamentos e Máquinas Repuxadoras Ltda

Condições

1) Será gratuita a peça e mão de obra se comprovadas por defeito de fabricação durante 12 meses a contar da nota fiscal de compra.

2) É atribuído ao proprietário a responsabilidade dos riscos de transporte do equipamento de ida e volta à fábrica da "Band Equipamentos e Máquinas Repuxadoras Ltda." no caso de consertos remunerados em geral bem como os de garantia não remunerados.

3) Esta garantia se tornará inválida por qualquer dano causado por acidentes, agentes externos (relâmpagos, chuvas, incêndios, desabamentos e outros), pelo mau uso ou em desacordo com as instruções dadas pela "Band Equipamentos e Máquinas Repuxadoras Ltda." por ter sido violada ou consertada por pessoas não autorizadas pela "Band Equipamentos e Máquinas Repuxadoras Ltda." E ainda, pela falta de liquidação de qualquer uma das parcelas atrasadas referentes ao pagamento da máquina, quando for o caso.

4) Não estão inclusos nesta garantia: Lâmpadas, chave e cabos elétricos.

5) Em casos de extravio, perda, rasuras no certificado de garantia ou nota fiscal de compra a garantia será inválida automaticamente.

OBS:
-Assistência técnica na Grande São Paulo, oferecida dentro de 24 horas.
-Expirado o prazo de garantia, toda e qualquer assistência técnica será cobrada.

ASSISTÊNCIA TÉCNICA

Todos os equipamentos e acessórios que são fabricados pela **Band Equipamentos e Máquinas Repuxadoras Ltda.** possuem assistência técnica direto da fábrica.

Para quaisquer esclarecimentos ou dúvidas ligue:

Pabx: (0xx11) 4606-1066

www.bandequipamentos.com.br

Band Equipamentos e Máquinas Repuxadoras Ltda.